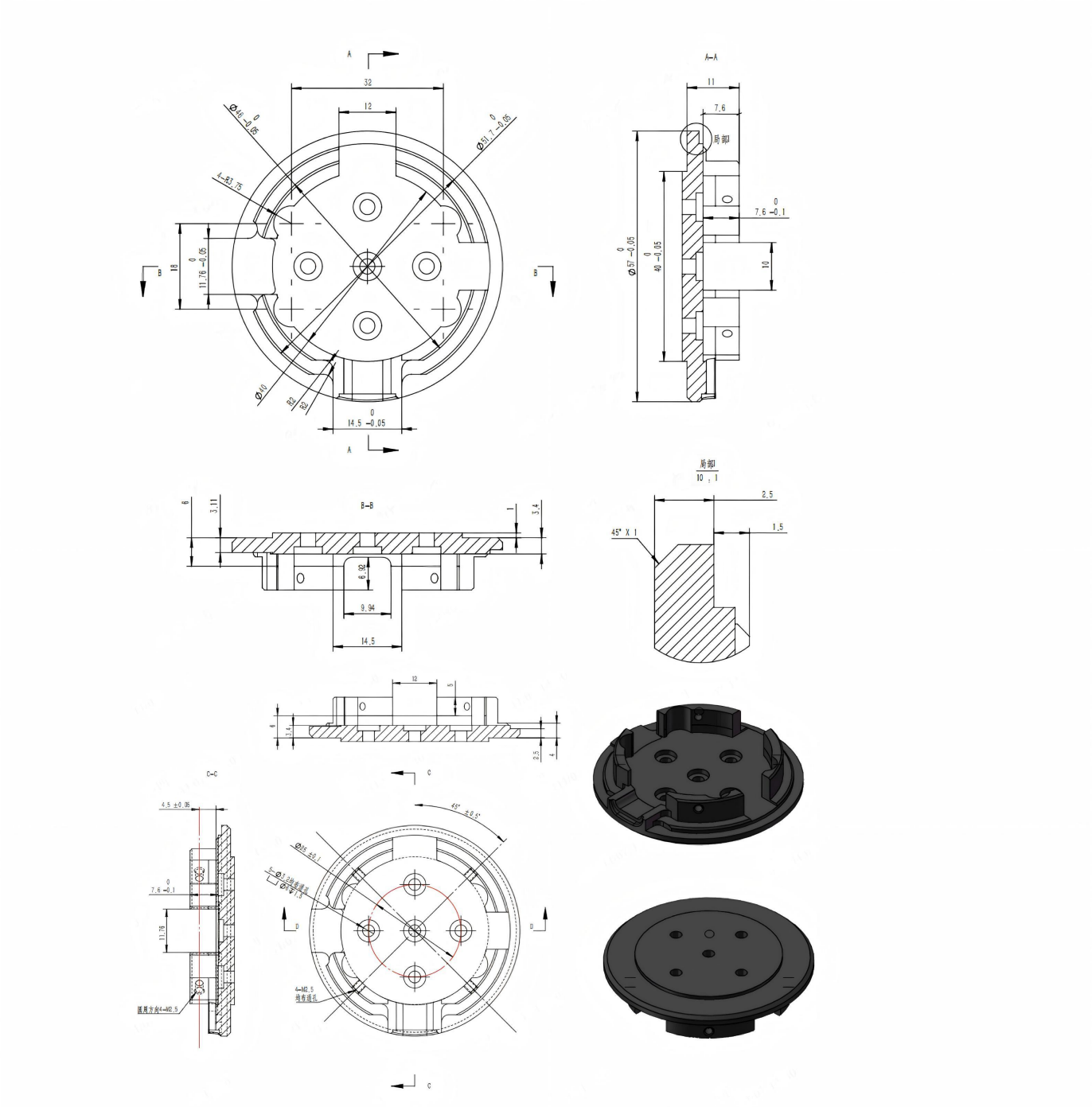
A-A
B-B
C-C
局部
10 : 1
45° X 1
32
12
11
7.6
14.5
9.94
6.92
4-R3.75
4-M2.5
均布通孔