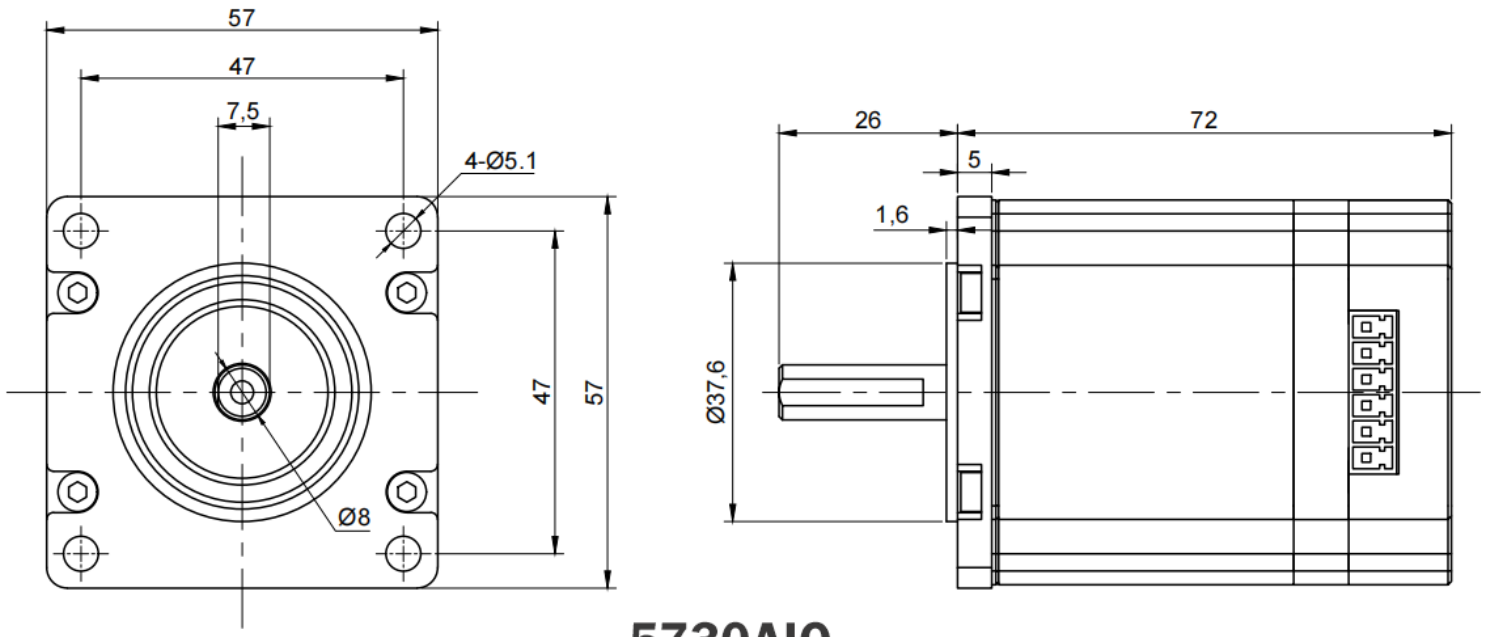

5730AI0